MODULAR LIGHTING — INSTRUMENTS

Date	
Client	
Projet	
Type	

FFD_Track 230V Dali Power Feed Left Black

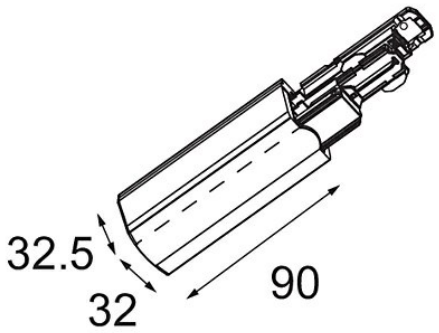

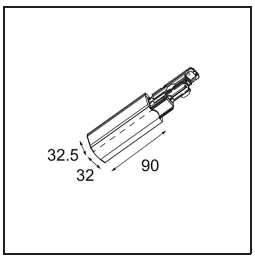

Caractéristiques

Matériaux	14210602
Ampoule incluse	Non
Nombre de Sources Lumineuses	0
Tension d'Entrée	230 V
Classe Électrique	I
Indice de protection IP	20
Essai au fil incandescent (°C)	960
Intérieur/extérieur	Intérieur
Ajustabilité	Not Applicable
Couleur Principale & Finition Principale	Noir,
Poids brut (g)	83,0

Modular Lighting Instruments se réserve le droit de modifier les matériaux, les dimensions et les caractéristiques sans préavis. En matière d'éclairage, la technologie évolue rapidement
Dernière fiche technique et documentation disponibles sur www.supermodular.com - 2025-11-27, 12:44:15 PM - ©Modular Lighting Instruments