MODULAR LIGHTING — INSTRUMENTS

Datum	
Kunde	
Projekt	
Art	

FFD_Track 230V Dali Power Feed Left Black

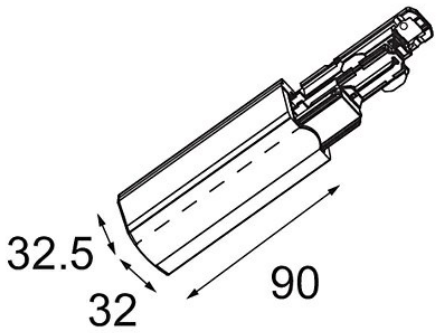

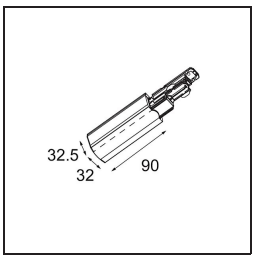

Spezifikationen

Material	14210602
Leuchtmittel enthalten	Nein
Anzahl Lichtquellen	0
Eingangsspannung	230 V
Schutzklasse	I
Schutzart	20
Glühdrahtprüfung (°C)	960
Innen/Außen	Innen
Verstellbarkeit	Not Applicable
Primärfarbe & Primäres Finish	Schwarz,
Bruttogewicht (g)	83,0

Modular Lighting Instruments behält sich das Recht vor, Material, Abmessungen und Eigenschaften ohne vorherige Ankündigung zu ändern. Beleuchtungstechnik ändert sich schnell
Die neuesten Datenblätter und Dokumentationen sind unter www.supermodular.com - 2025-12-01, 08:29:09 PM - ©Modular Lighting Instruments