MODULAR LIGHTING — INSTRUMENTS

Datum	
Kunde	
Projekt	
Art	

LED Driver Constant Voltage 48V Non-Dim 150W

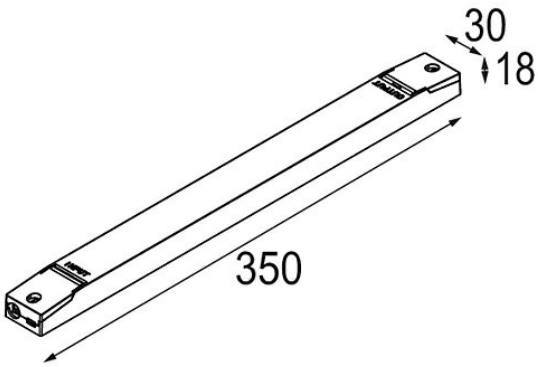

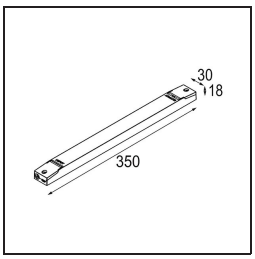

Spezifikationen

Material	13550330
Leuchtmittel enthalten	Nein
Anzahl Lichtquellen	0
Schutzklasse	II
Schutzart	20
Glühdrahtprüfung (°C)	960
Dimmprotokoll	Keine Dimmung
Innen/Außen	Innen
Verstellbarkeit	Not Applicable
Bruttogewicht (g)	263,0
Eingangsspannung	220-240V AC / 50-60Hz
Umgebungstemperatur	-25°C to +45°C
Leistungsfaktor	0,92
Max. Treiber auf MCB 16 A Typ B	8

Modular Lighting Instruments behält sich das Recht vor, Material, Abmessungen und Eigenschaften ohne vorherige Ankündigung zu ändern. Beleuchtungstechnik ändert sich schnell
Die neuesten Datenblätter und Dokumentationen sind unter www.supermodular.com - 2025-12-08, 11:35:39 PM - ©Modular Lighting Instruments