MODULAR LIGHTING — INSTRUMENTS

Date	
Client	
Projet	
Type	

Track 48V Connection 180° Electrical/Mechanical (For Suspended Mounting) White Structure

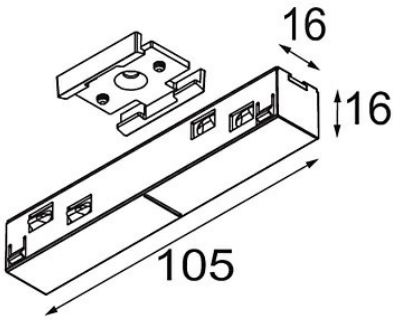

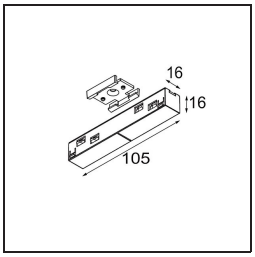

Caractéristiques

Matériaux	13419009
Ampoule incluse	Non
Nombre de Sources Lumineuses	0
Tension d'Entrée	48 V CC
Classe Électrique	III
Indice de protection IP	20
Essai au fil incandescent (°C)	960
Intérieur/extérieur	Intérieur
Ajustabilité	Not Applicable
Couleur Principale & Finition Principale	Blanc, Structure
Poids brut (g)	78,0

Modular Lighting Instruments se réserve le droit de modifier les matériaux, les dimensions et les caractéristiques sans préavis. En matière d'éclairage, la technologie évolue rapidement
Dernière fiche technique et documentation disponibles sur www.supermodular.com - 2025-12-09, 03:38:57 PM - ©Modular Lighting Instruments