Datum	
Kunde	
Projekt	
Art	

LED Driver Constant Voltage 48V Surface (For Suspended Mounting) 150W (Incl. Black Power Feed Cable 2000) Black Structure

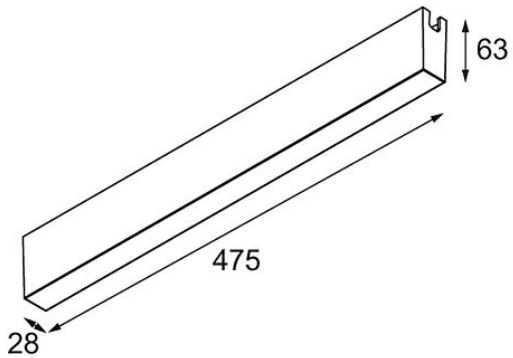

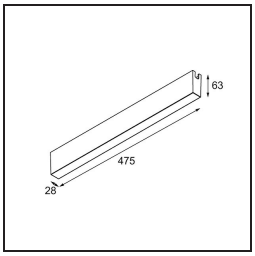

Spezifikationen

Material	13418932
Leuchtmittel enthalten	Nein
Anzahl Lichtquellen	0
Eingangsspannung	230 V
Schutzklasse	I
Schutzart	20
Glühdrahtprüfung (°C)	960
Innen/Außen	Innen
Montage	Aufbau
Verstellbarkeit	Not Applicable
Primärfarbe & Primäres Finish	Schwarz, Strukturiert
Bruttogewicht (g)	1534,0

Modular Lighting Instruments behält sich das Recht vor, Material, Abmessungen und Eigenschaften ohne vorherige Ankündigung zu ändern. Beleuchtungstechnik ändert sich schnell
Die neuesten Datenblätter und Dokumentationen sind unter www.supermodular.com - 2025-12-09, 10:23:48 AM - ©Modular Lighting Instruments