MODULAR LIGHTING — INSTRUMENTS

Datum	
Kunde	
Projekt	
Art	

Track 48V Power Feed Left Black Structure

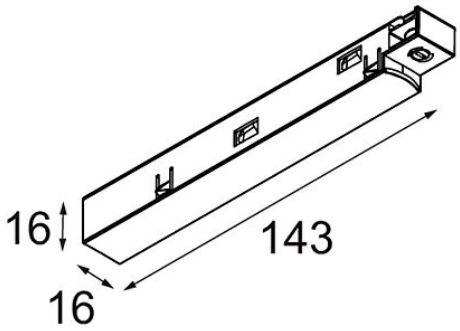

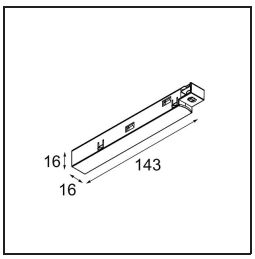

Spezifikationen

Material	13410832
Leuchtmittel enthalten	Nein
Anzahl Lichtquellen	0
Optik	Reflektor
Eingangsspannung	48 Vdc
Schutzklasse	III
Schutzart	20
Glühdrahtprüfung (°C)	960
Innen/Außen	Innen
Verstellbarkeit	Not Applicable
Primärfarbe & Primäres Finish	Schwarz, Strukturiert
Bruttogewicht (g)	42,0

Modular Lighting Instruments behält sich das Recht vor, Material, Abmessungen und Eigenschaften ohne vorherige Ankündigung zu ändern. Beleuchtungstechnik ändert sich schnell
Die neuesten Datenblätter und Dokumentationen sind unter www.supermodular.com - 2025-12-01, 07:20:19 AM - ©Modular Lighting Instruments