MODULAR LIGHTING — INSTRUMENTS

Datum	
Kunde	
Projekt	
Art	

LED Driver Constant Voltage 48V Non-Dim 320W

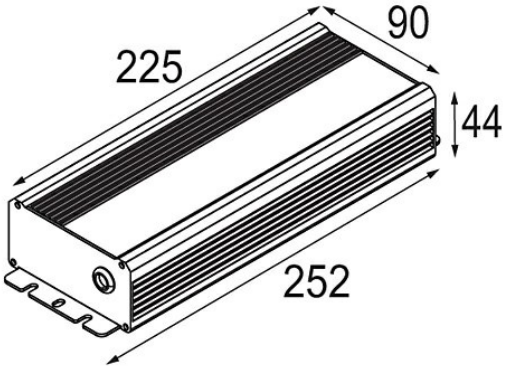

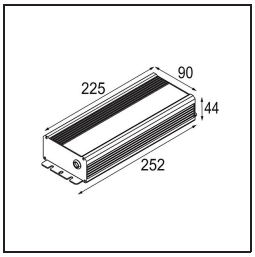

Spezifikationen

Material	12409030
Leuchtmittel enthalten	Nein
Anzahl Lichtquellen	0
Schutzklasse	II
Schutzart	20
Glühdrahtprüfung (°C)	960
Dimmprotokoll	Keine Dimmung
Innen/Außen	Innen
Verstellbarkeit	Not Applicable
Bruttogewicht (g)	1771,0
Eingangsspannung	90-305V AC / 50-60Hz
Umgebungstemperatur	-40°C to +90°C
Leistungsfaktor	0,95
Max. Treiber auf MCB 16 A Typ B	1

Modular Lighting Instruments behält sich das Recht vor, Material, Abmessungen und Eigenschaften ohne vorherige Ankündigung zu ändern. Beleuchtungstechnik ändert sich schnell
Die neuesten Datenblätter und Dokumentationen sind unter www.supermodular.com - 2025-12-11, 12:23:28 AM - ©Modular Lighting Instruments