MODULAR LIGHTING — INSTRUMENTS

Datum	
Kunde	
Projekt	
Art	

LED Driver Constant Current DALI 250-700mA 10-20W WD

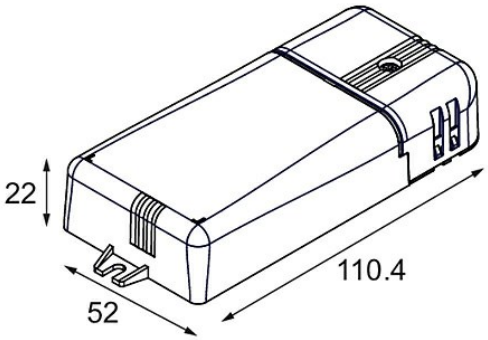

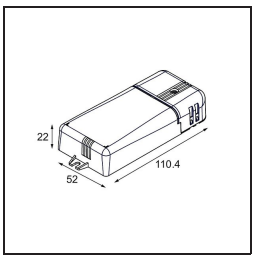

Spezifikationen

Material	12407930
Leuchtmittel enthalten	Nein
Anzahl Lichtquellen	0
Schutzklasse	II
Schutzart	20
Glühdrahtprüfung (°C)	960
Dimmprotokoll	DALI
DALI Standard	DALI-2
Innen/Außen	Innen
Verstellbarkeit	Not Applicable
Bruttogewicht (g)	108,0
Eingangsspannung	220-240V AC / 50-60Hz
Umgebungstemperatur	-25°C to +45°C
Leistungsfaktor	0,92
Treiber passt durch Ausschnittsöffnung (mm)	55,0
Dimmtechnologie des Treibers	AM
Treiber 2x LED-Ausgang	Nein
Max. Treiber auf MCB 16 A Typ B	50

Modular Lighting Instruments behält sich das Recht vor, Material, Abmessungen und Eigenschaften ohne vorherige Ankündigung zu ändern. Beleuchtungstechnik ändert sich schnell
Die neuesten Datenblätter und Dokumentationen sind unter www.supermodular.com - 2025-12-10, 08:05:17 PM - ©Modular Lighting Instruments