MODULAR LIGHTING — INSTRUMENTS

Date	
Client	
Projet	
Type	

LED Driver Constant Current Trailing Edge 500mA 5-10W

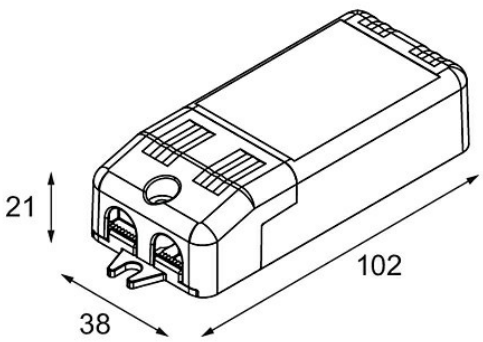

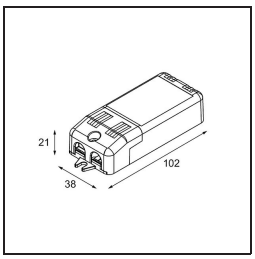

Caractéristiques

Matériaux	12404930
Ampoule incluse	Non
Nombre de Sources Lumineuses	0
Classe Électrique	II
Indice de protection IP	20
Essai au fil incandescent (°C)	960
Protocole de Variation	Coupure en Fin de Phase
Intérieur/extérieur	Intérieur
Ajustabilité	Not Applicable
Poids brut (g)	70,0
Tension d'entrée	220-240V AC / 50-60Hz
Température ambiante	-25°C to +45°C
Facteur de puissance	0,96
Driver adapté à l'ouverture de découpe (mm)	42,0
Technologie de gradation du driver	AM
Driver sortie 2x LED	Non
Drivers max. sur disjoncteur miniature 16 A type B	50

Modular Lighting Instruments se réserve le droit de modifier les matériaux, les dimensions et les caractéristiques sans préavis. En matière d'éclairage, la technologie évolue rapidement
Dernière fiche technique et documentation disponibles sur www.supermodular.com - 2025-12-10, 09:01:17 AM - ©Modular Lighting Instruments