MODULAR LIGHTING — INSTRUMENTS

Datum	
Kunde	
Projekt	
Art	

FFD_Gypsum fibreboard 300x150

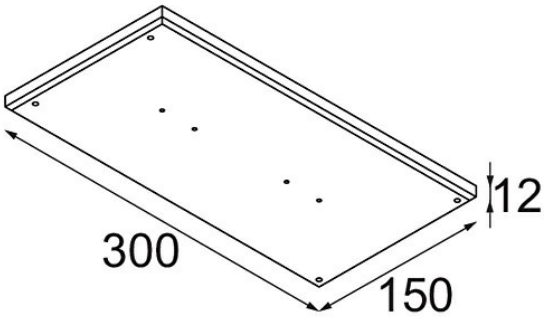

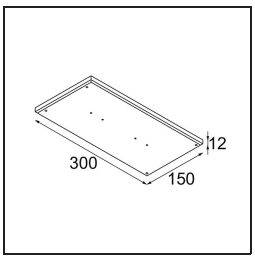

Spezifikationen

Material	12292730
Leuchtmittel enthalten	Nein
Anzahl Lichtquellen	0
Schutzart	20
Glühdrahtprüfung (°C)	960
Innen/Außen	Innen
Anwendung	Decke, Wand
Verstellbarkeit	Not Applicable
Bruttogewicht (g)	736,0

Modular Lighting Instruments behält sich das Recht vor, Material, Abmessungen und Eigenschaften ohne vorherige Ankündigung zu ändern. Beleuchtungstechnik ändert sich schnell
Die neuesten Datenblätter und Dokumentationen sind unter www.supermodular.com - 2025-08-24, 06:08:43 PM - ©Modular Lighting Instruments