MODULAR LIGHTING — INSTRUMENTS

Date	
Client	
Projet	
Type	

LED Driver Constant Voltage 24V Surface (For Suspended Mounting) Non-Dim 100W (Incl. Power Feed Cable 2000) White Structure

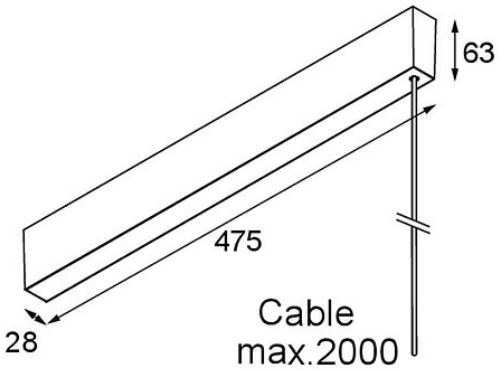

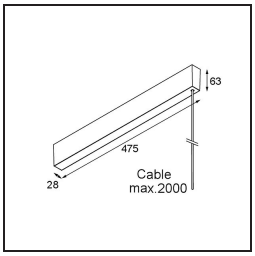

Caractéristiques

Matériaux	13551809
Ampoule incluse	Non
Nombre de Sources Lumineuses	0
Tension d'Entrée	230 V
Indice de protection IP	20
Protocole de Variation	Non Dimmable
Intérieur/extérieur	Intérieur
Montage	En Surface
Ajustabilité	Not Applicable
Couleur Principale & Finition Principale	Blanc, Structure
Poids brut (g)	1096,0

Modular Lighting Instruments se réserve le droit de modifier les matériaux, les dimensions et les caractéristiques sans préavis. En matière d'éclairage, la technologie évolue rapidement
Dernière fiche technique et documentation disponibles sur www.supermodular.com - 2025-11-02, 12:09:54 PM - ©Modular Lighting Instruments